CORTE A-A

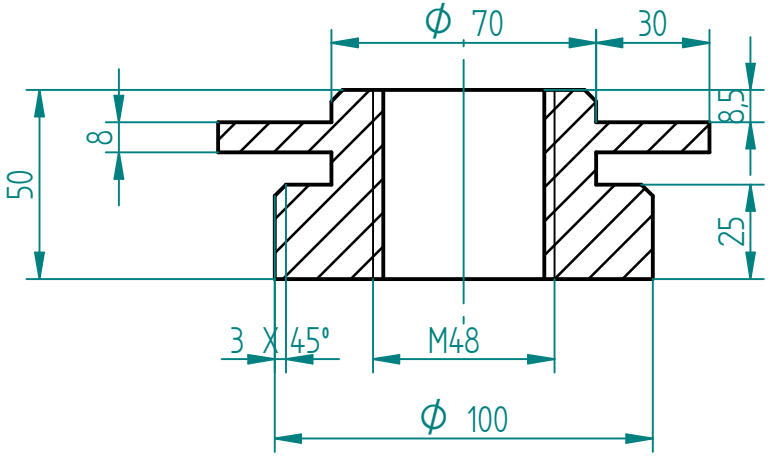

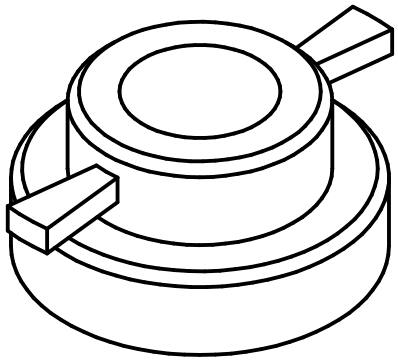

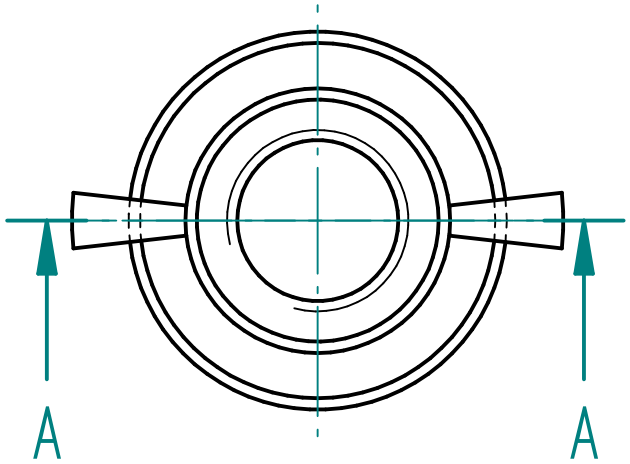

FUNDACION UNIVERSIDAD DE AMERICA

DEPARTAMENTO DE INGENIERIA MECANICA

PROYECTO: DISEÑO DE UNA MÁQUINA PARA RECTIFICAR LAS PESTAÑAS DE RINES EN ACERO, PARA AUTOMÓVILES.

SOLID EDGE ACADEMIC COPY

ELABORO: MARIO DAVID NIZ CARLOS ANDRES URQUIJO	**MATERIAL**: ACERO AL CARBONO	FECHA: 11 / 11/ 2016	**FORMATO**: A4
APROBO:	**CONTIENE**: TUERCA TORNILLO SUJETADOR	**ESCALA**: 1:2	PLANO No: 06