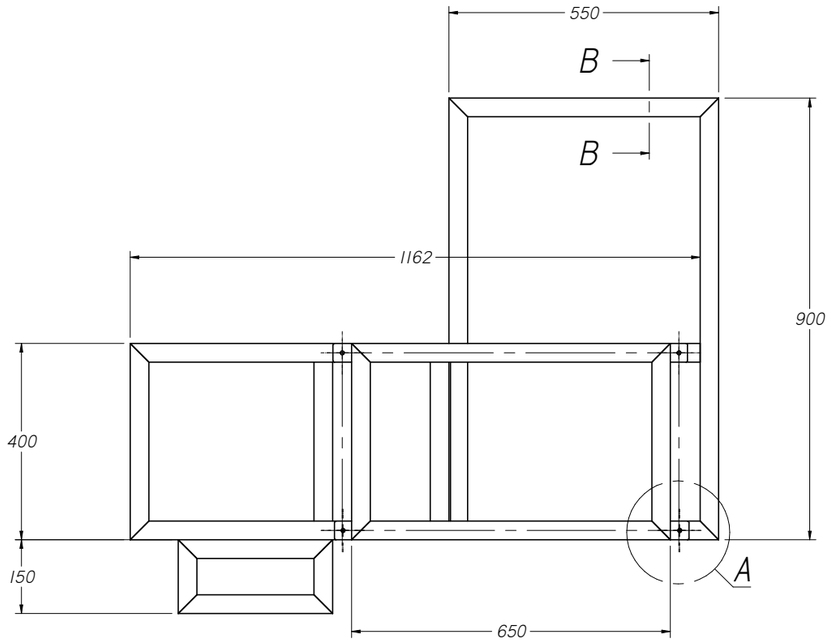

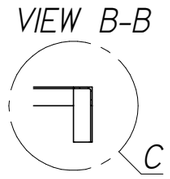

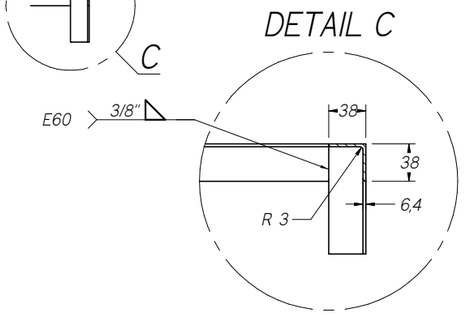

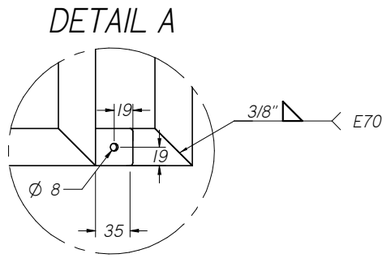

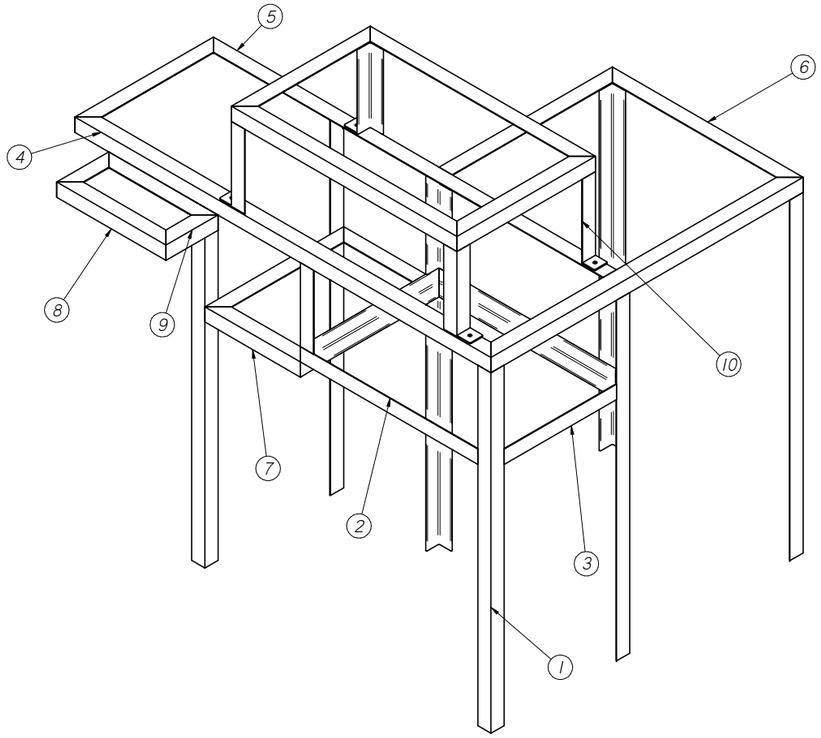

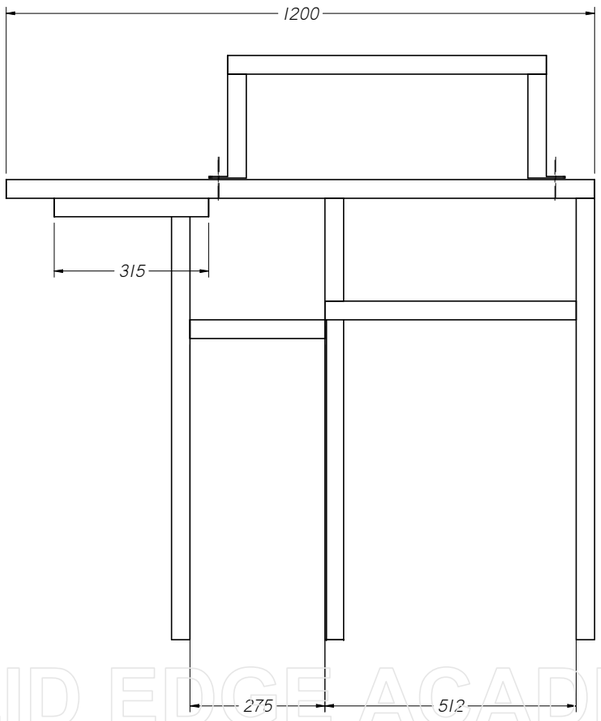

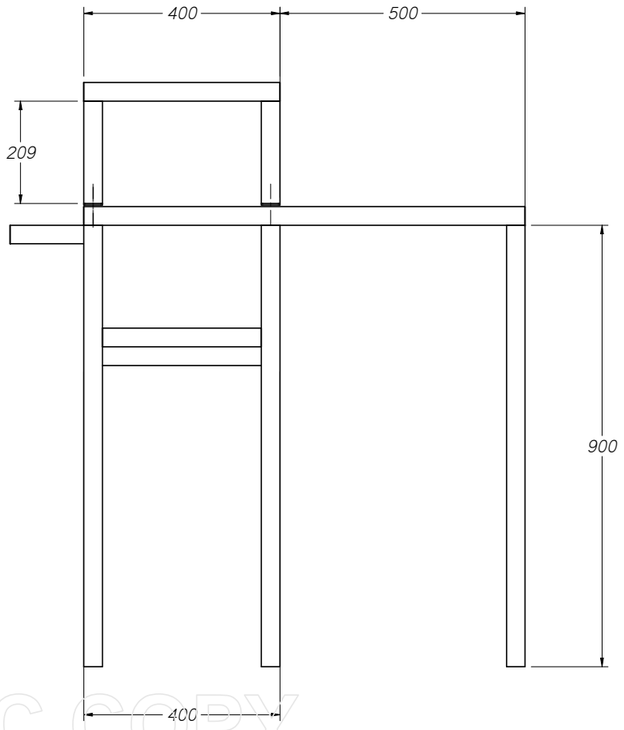

DESIGNACIÓN	ITEM	CANTIDAD	MATERIAL
PERFIL EN L 38mm X 38mm X 209mm	10	4	ASTM A36
PERFIL EN L 38mm X 38mm X 150mm	9	2	ASTM A36
PERFIL EN L 38mm X 38mm X 315mm	8	2	ASTM A36
PERFIL EN L 38mm X 38mm X 2750mm	7	2	ASTM A36
PERFIL EN L 38mm X 38mm X 550mm	6	1	ASTM A36
PERFIL EN L 38mm X 38mm X 1162mm	5	1	ASTM A36
PERFIL EN L 38mm X 38mm X 1200mm	4	1	ASTM A36
PERFIL EN L 38mm X 38mm X 400mm	3	7	ASTM A36
PERFIL EN L 38mm X 38mm X 512mm	2	2	ASTM A36
PERFIL EN L 38mm X 38mm X 900mm	1	8	ASTM A36

FUNDACIÓN UNIVERSIDAD DE AMERICA

FACULTAD DE INGENIERIAS

PROYECTO	MÁQUINA AUTOMATICA CORTADORA DE TELA				
DESCRIPCION	ESTRUCTURA				
	NOMBRE		DATE		
			DD	MM	AA
DIBUJADO POR	DANIEL LOPEZ GUEVARA		24	7	17
REVISADO POR					
ESCALA	PLANO 1,01	TOLERANCIA ANGULAR-LINEAL	REV		
1:2	HOJA 2 DE 6	±0,1			

SOLID EDGE ACADEMIC COPY