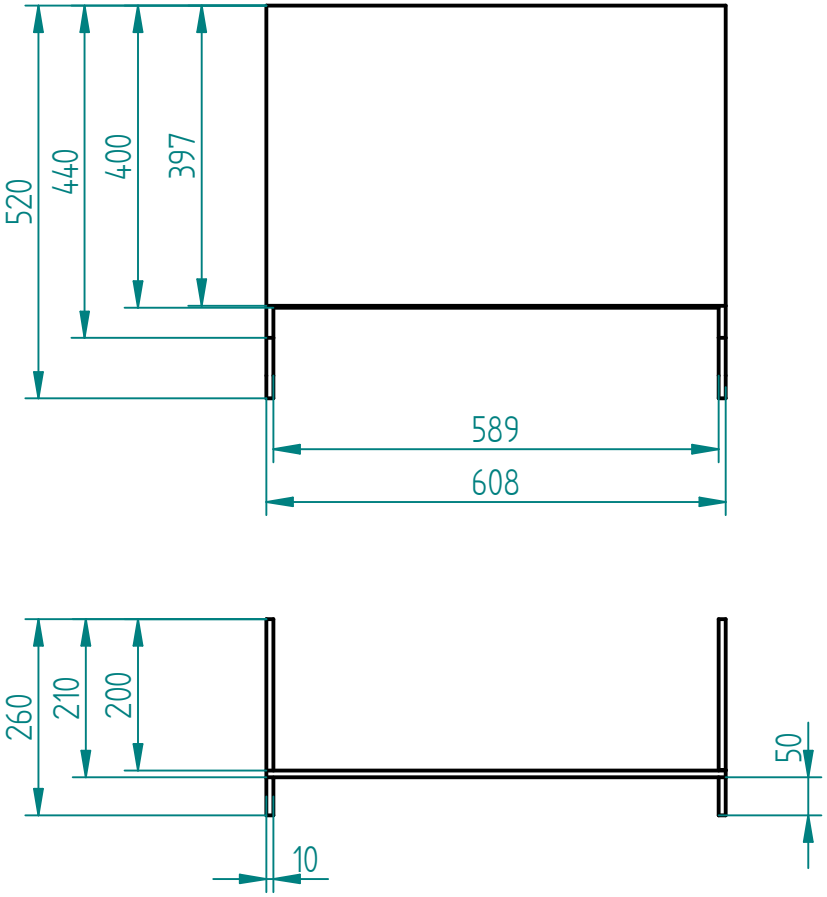

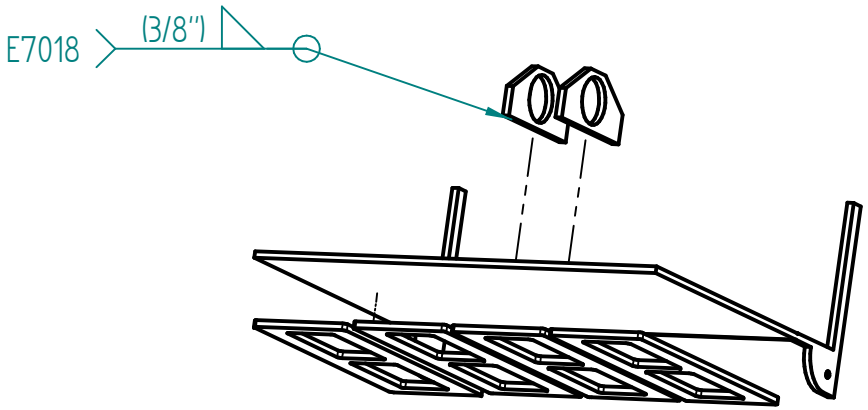

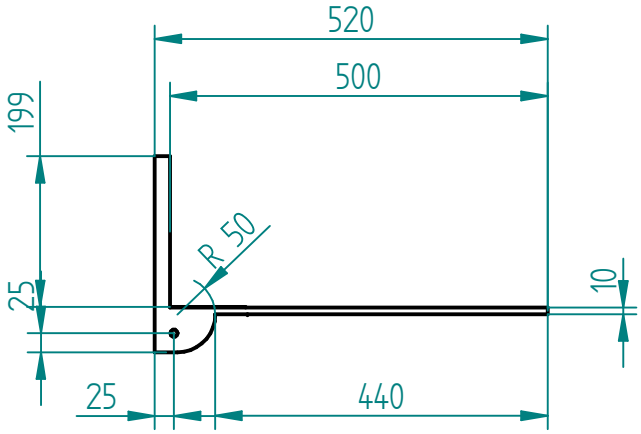

1	Laminas rectangulares; e=10mm	N/A	ASTM A572 GR 50
Núm.	Nombre	Cant.	Material

FUNDACIÓN UNIVERSIDAD AMÉRICA
FACULTAD DE INGENIERÍAS
PROGRAMA INGENIERÍA MECÁNICA

PROYECTO	DISEÑO DE UNA MÁQUINA PARA LA FABRICACIÓN DE LADRILLOS PRENSADOS
	TAPA SELLO DEL SISTEMA
ELABORADO POR	MATEO ARIAS BENAVIDES

1- TOLERANCIAS DE LONGITUD +- 1 mm
2- TOLERANCIA ANGULAR +- 5°
3- COTAS EN MILIMETOS

Material: Acero estructural A572 GR 50	ESCALA	PLANO N°
	1:10	8 de 24

SOLID EDGE ACADEMIC COPY