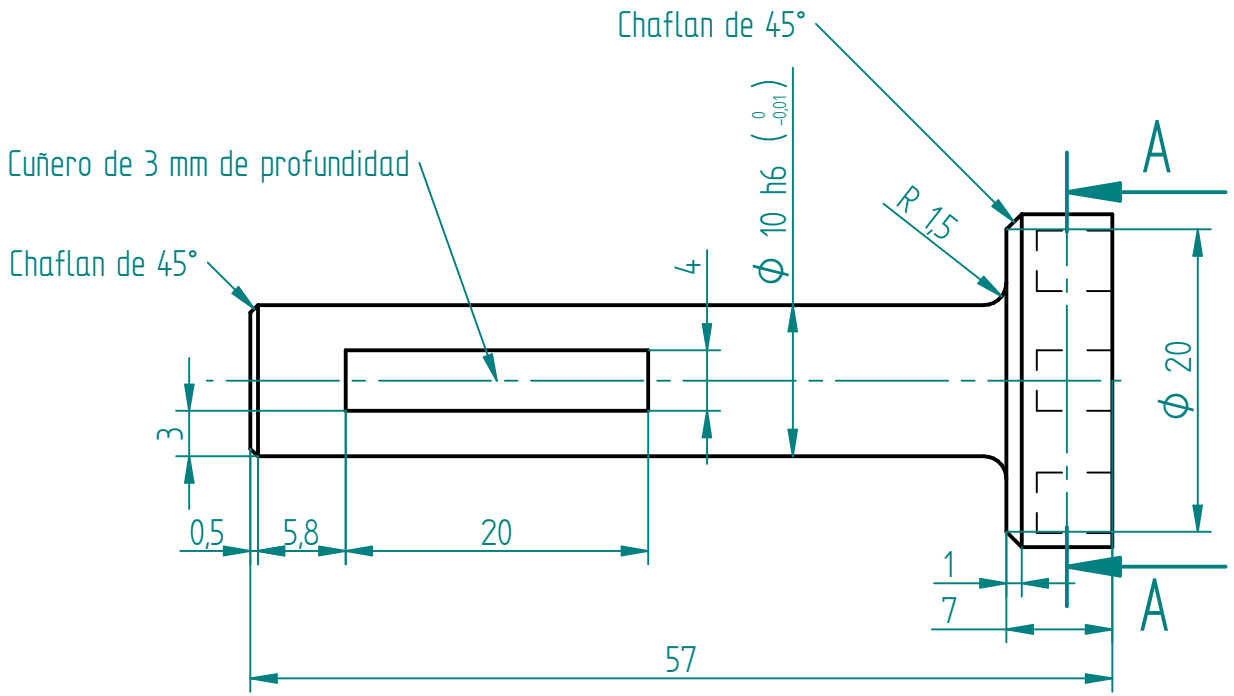

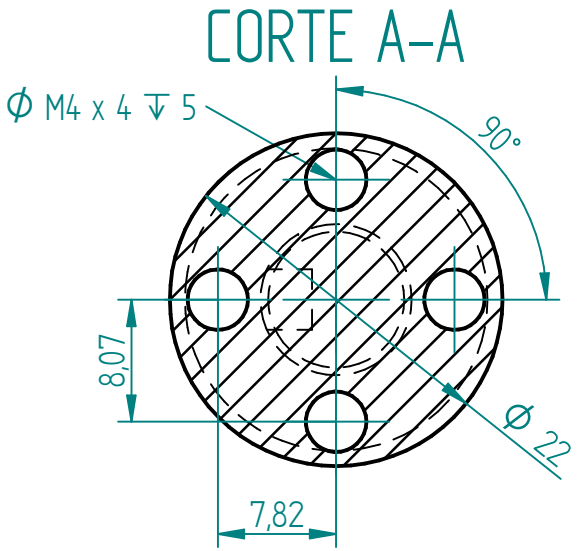

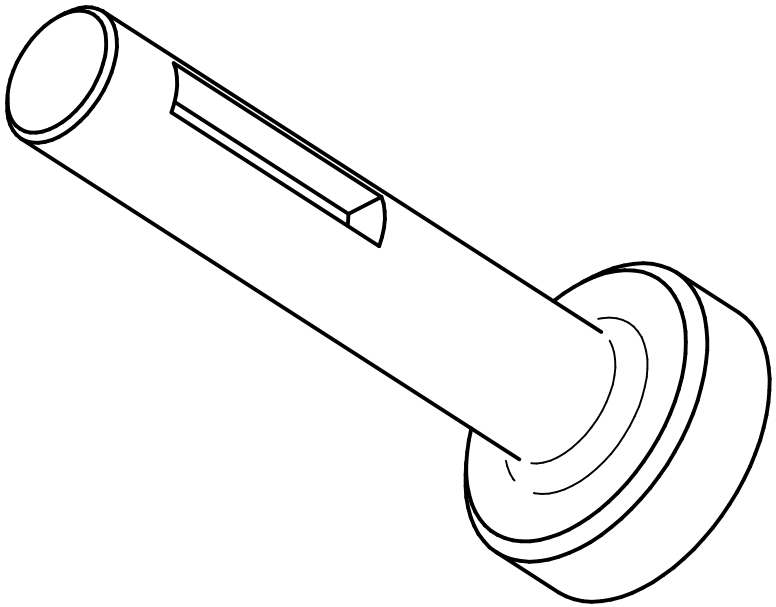

EJE SERVOMOTOR MG 946		UNIDADES: mm	CANTIDAD: 1
ITEM	DESIGNACION Y OBSERVACIONES	DIMENSIONES	MATERIAL:ALUMINIO 6061T6
FUNDACIÓN UNIVERSIDAD DE AMÉRICA FACULTAD DE INGENIERIAS Programa de Ingeniería Mecánica			
DISEÑO DE UN BRAZO ROBÓTICO PARA EL LABORATORIO DE AUTOMATIZACIÓN			
EJE SERVOMOTOR MG 946			
ELABORADO POR: NICOLÁS ALVARADO C. - EDUARDO GUALTEROS			FECHA: 15/03/2019
	ESCALA:2:1	PLANO N°: 15	REVISO:

SOLID EDGE ACADEMIC COPY