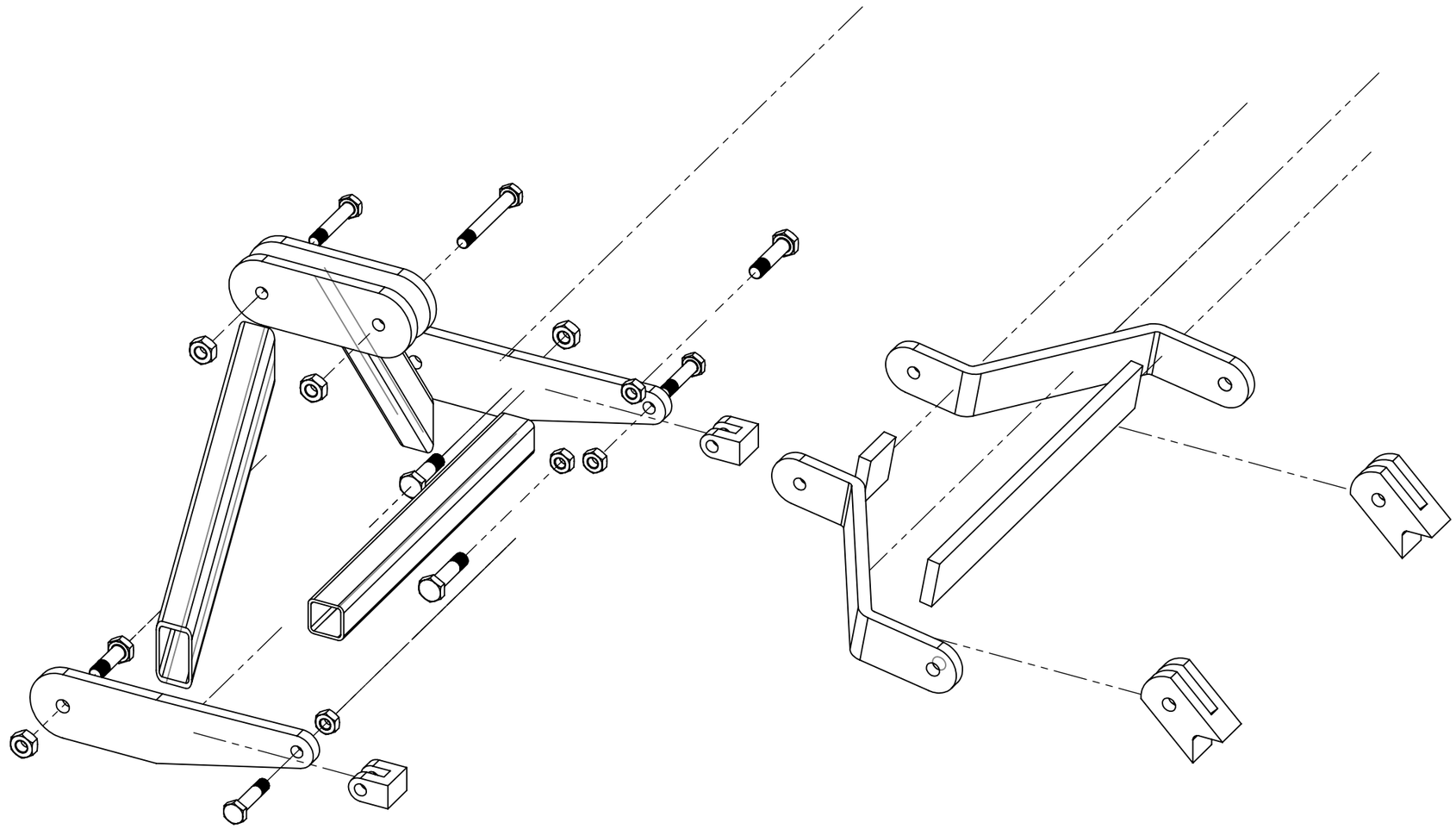

| N.º DE ELEMENTO | N.º DE PIEZA | CANTIDAD |
|---|---|---|
| 1 | BASE 3 PUNTOS | 1 |
| 2 | BASE SUPERRIOR | 2 |
| 3 | SOPORTE SUPERIOR | 1 |
| 4 | VIGA ANCLAJE | 2 |
| 5 | BASE SOPORTE SUPERIOR | 2 |
| 6 | PLACA ANCLAJE INFERIOR | 2 |
| 7 | SOPORTE FRONTAL | 2 |
| 8 | VIGA SEPARADOR | 1 |
| 9 | DIN 7999 - M24 X 110-S | 8 |
| 10 | HEXAGON NUT DIN 6915 - M27 - N | 8 |

SI NO SE INDICA LO CONTRARIO:
LAS COTAS SE EXPRESAN EN MM
ACABADO SUPERFICIAL:
TOLERANCIAS:
LINEAL: +/-1
ANGULAR:

Fundación Universidad de América

| NOMBRE | FECHA |
|---|---|
| J. Pimienta | 17/07/2020 |
| S. Rodriguez | |
| ACABADO: | MAQUINADO |

Diseño de un sistema mecánico acoplable a un equipo de tracción para el desraizado de cultivos de planta de coca en Tumaco, Nariño

MATERIAL:

N.º DE DIBUJO

ANCLAJE EXPLOSIONADO

A3

PESO:

ESCALA: 1:10

Plano No: 2 de 52