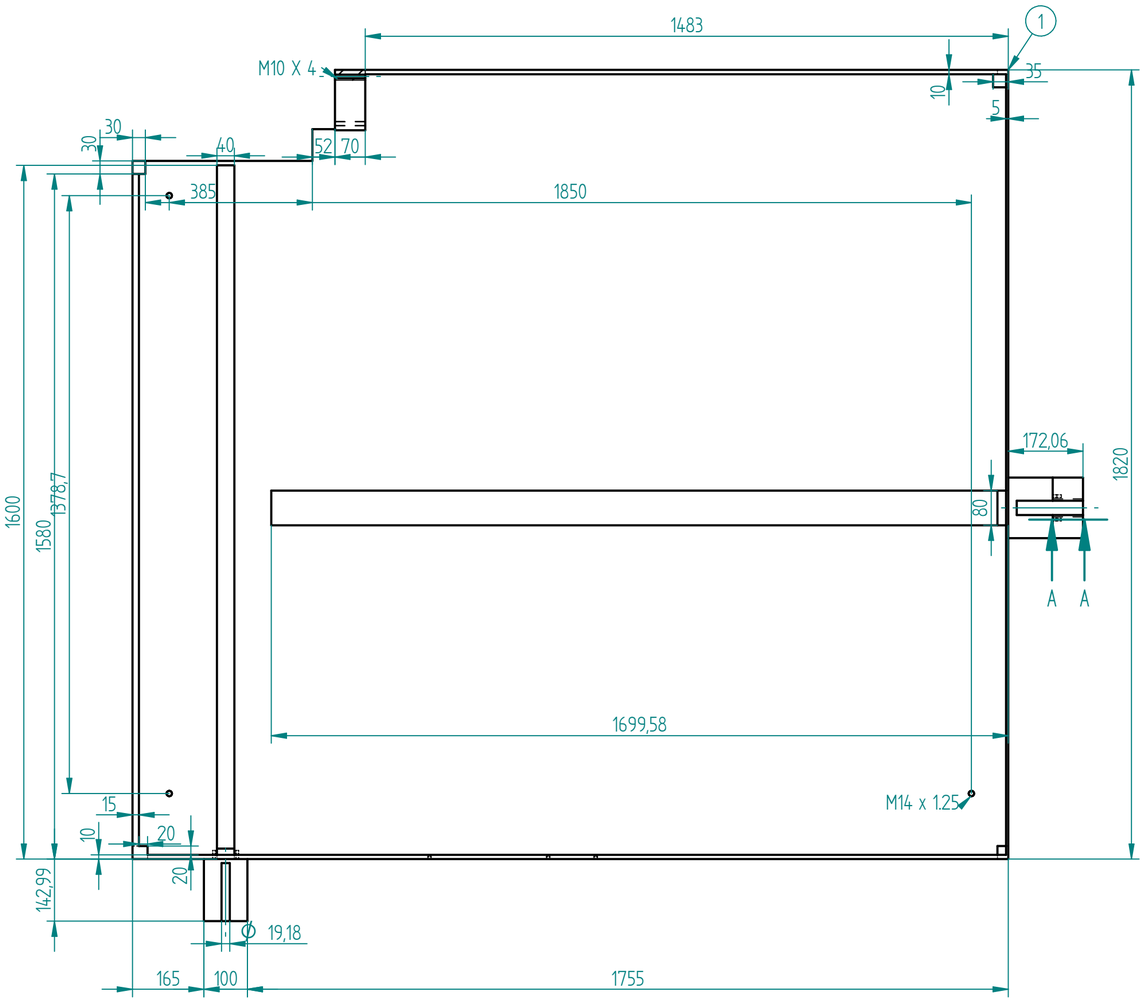

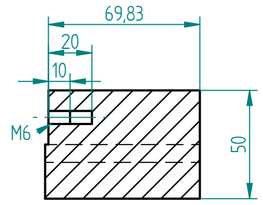

CORTE A-A

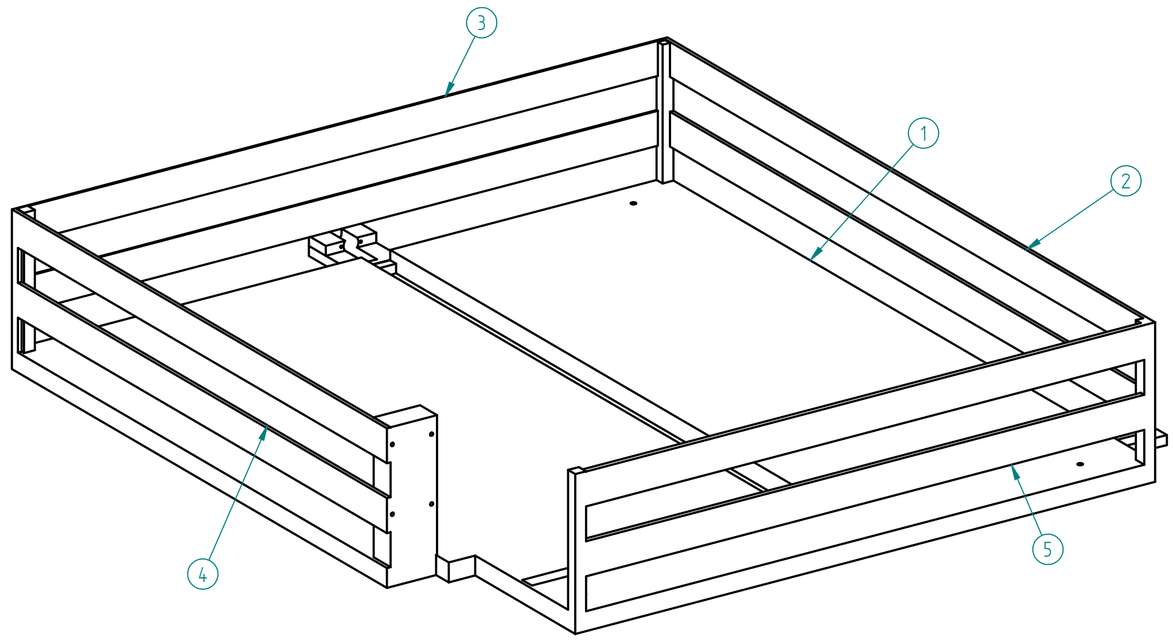

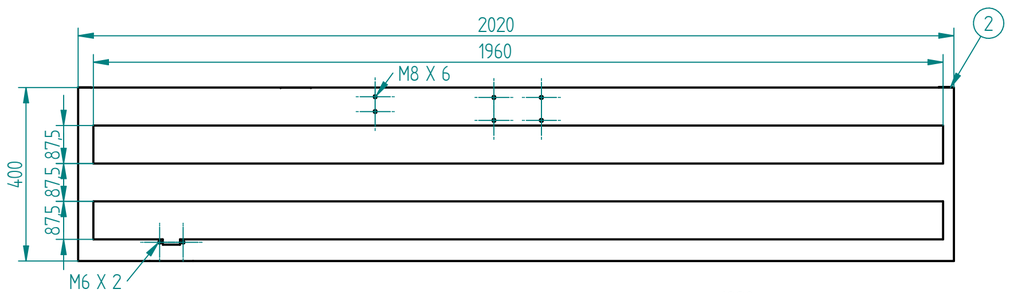

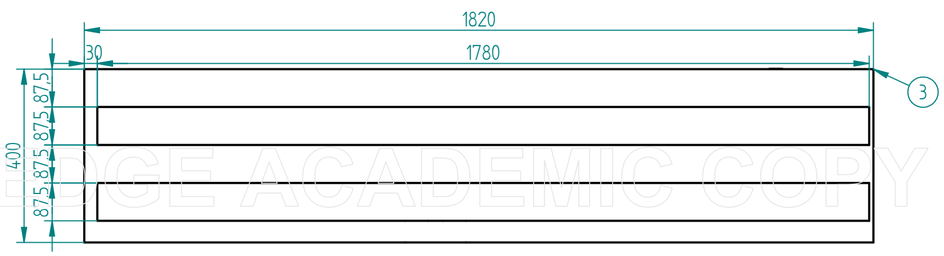

SOLID EDGE ACADEMIC COPY

NOTAS:
1. MEDIDAS EN MILIMETROS.
2. TOLERANCIAS LINEALES +-0.5.
3. TOLERANCIAS ANGULARES +-1°

FUNDACIÓN UNIVERSIDAD DE AMÉRICA FACULTAD DE INGENIERÍAS PROGRAMA DE INGENIERÍA MECÁNICA			
DISEÑO DE UNA MÁQUINA AUTOMATIZADA PARA LA PERFORACIÓN DE TIERRA Y POSTERIOR UBICACIÓN DE LA PLÁNTULA JUGLANS NEOTROPICA EN LLANURAS			
CONJUNTO: PLANTADORA FORESTAL		MATERIAL: MADERA	
TITULO: BANDEJA			
ELABORÓ: ANDRÉS FELIPE DIAZGRANADOS ZAPATA		FECHA: 2/11/16	CANTIDAD: 1
ESCALA 1 : 10	PLANO No 34 de 37	REVISÓ:	POS: 12 PL: 3