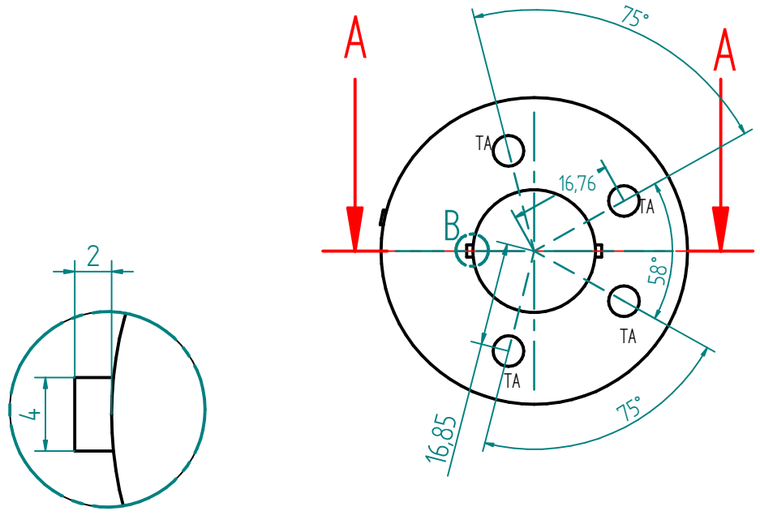

DETALLE B

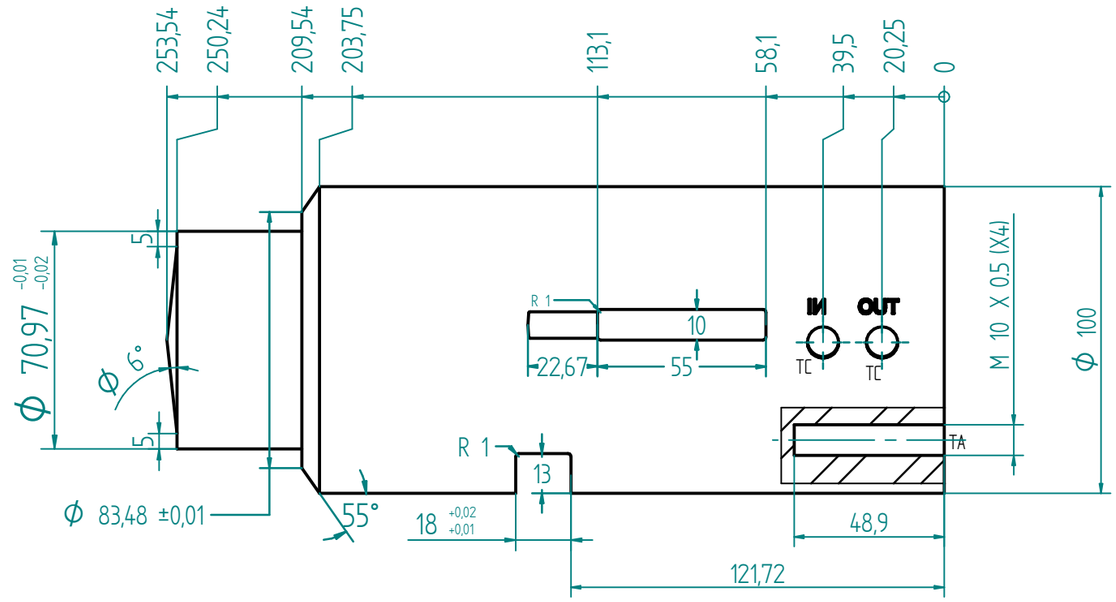

CORTE A-A

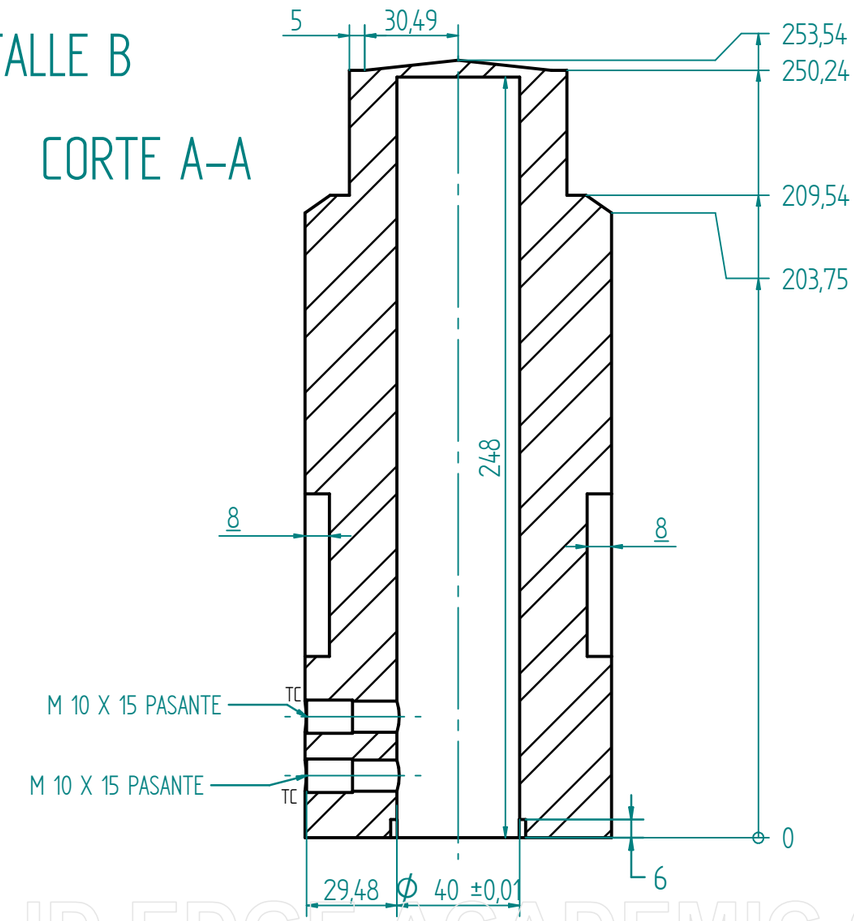

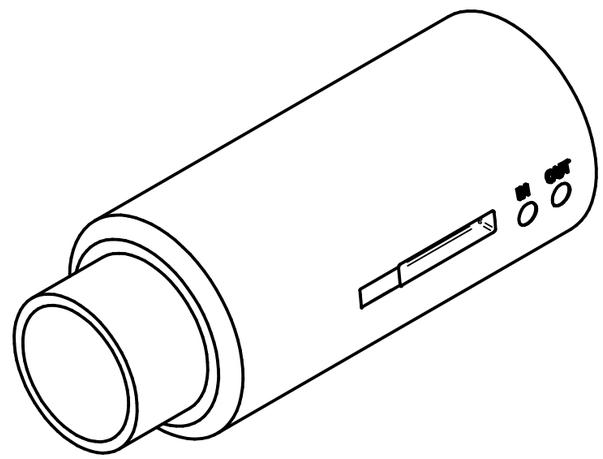

SOLID EDGE ACADEMIC COPY

Fundación Universidad de América

FACULTAD DE INGENIERÍAS

PROGRAMA: INGENIERÍA MECÁNICA

ASIGNATURA: TRABAJO DE GRADO

NOMBRE	ISABELA ROBLES HAMÓN	ELIMINAR ARISTAS VIVAS Y REBABAS NO MEDIR SOBRE EL DIBUJO	SISTEMA
NOMBRE	JUAN DIEGO PARRA		
MATERIAL: ACERO AISI 410	TRATAMIENTO: N/A	ACABADO SUPERFICIAL: LISO	
ESCALA: 1:2	DIMENSIONES EN: MILÍMETROS	DESCRIPCIÓN: CORE MACHO INFERIOR	CÓDIGO DE PLANO: 10
CANTIDAD: 1			

TOLERANCIAS DE RECTITUD Y PLANITUD
Se toma la longitud más significativa (más larga o Ø) (mm)

Clase de tolerancia	L≤1 (0 / 0)	10<L≤3 (0 / 0)	30<L≤10 (0 / 0)	100<L≤30 (0 / 0)	300<L≤100 (0 / 0)	1000<L≤300 (0 / 0)
H	0,02	0,05	0,1	0,2	0,3	0,4
K	0,05	0,1	0,2	0,4	0,6	0,8
L	0,1	0,2	0,4	0,8	1,2	1,6