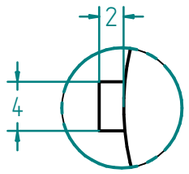


DETALLE B

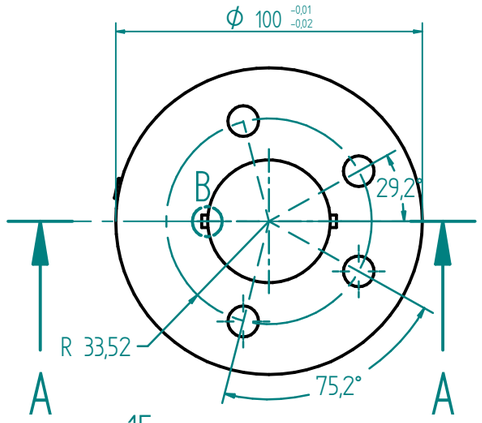


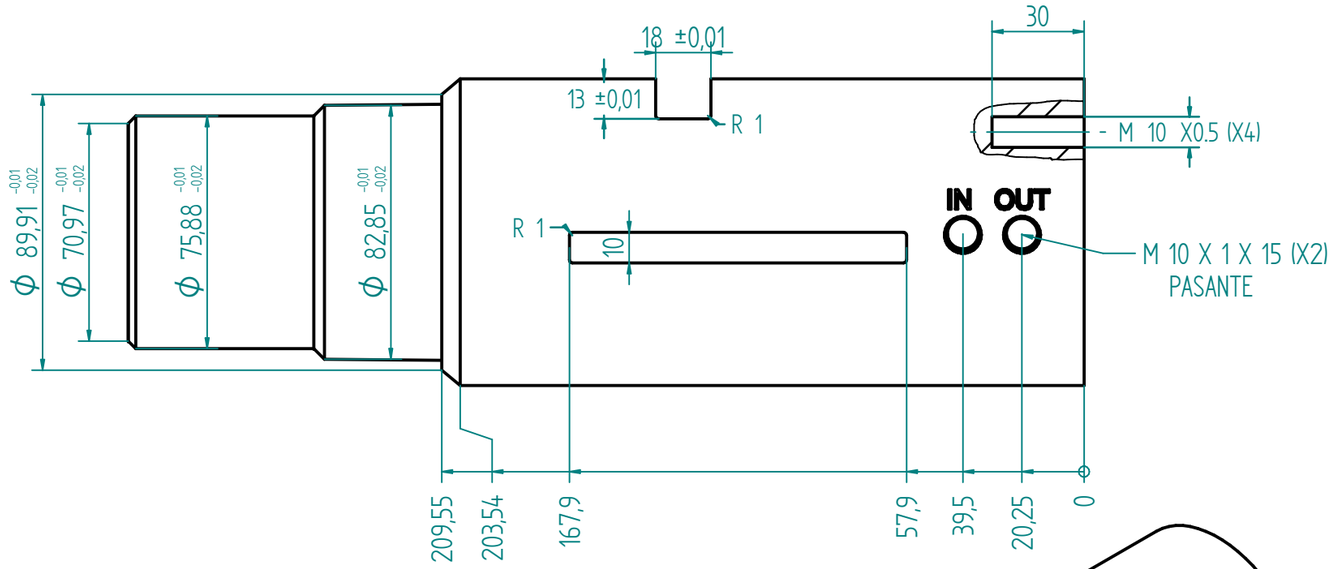


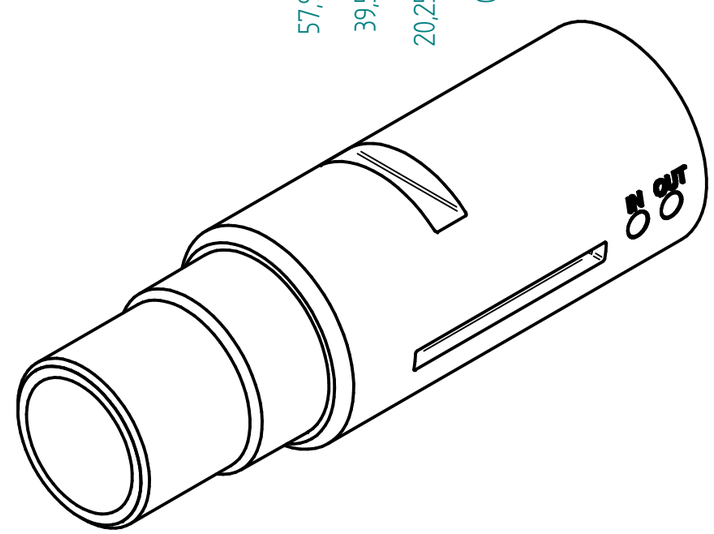


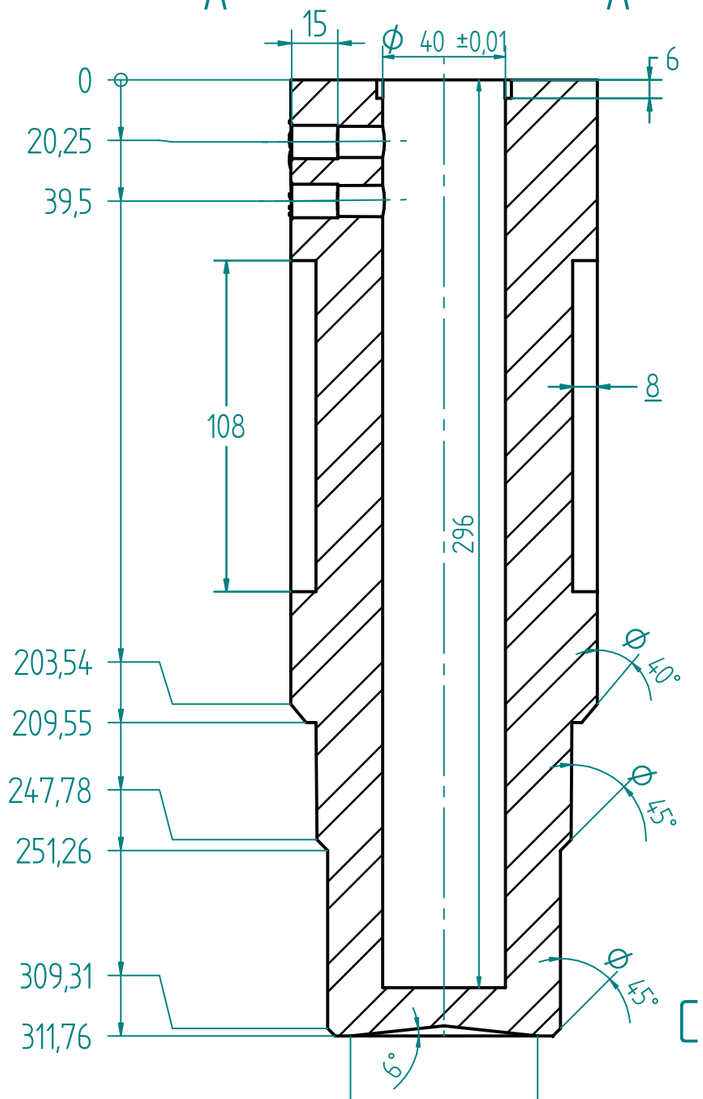


CORTE A-A

SOLID EDGE ACADEMIC COPY

| | | | |
|---|---|---|---|
| Fundación Universidad de América | | | FACULTAD DE INGENIERÍAS |
| | | | PROGRAMA: INGENIERÍA MECÁNICA |
| | | | ASIGNATURA: TRABAJO DE GRADO |
| NOMBRE | ISABELA ROBLES HAMÓN | | ELIMINAR ARISTAS VIVAS Y REBABAS<br>NO MEDIR SOBRE EL DIBUJO |
| NOMBRE | JUAN DIEGO PARRA | | SISTEMA |
| MATERIAL: ACERO AISI 410 | TRATAMIENTO: N/A | | ACABADO SUPERFICIAL: LISO |
| ESCALA: A3 1:2 | DIMENCIONES EN: MILÍMETROS | DESCRIPCIÓN: CORE MACHO SUPERIOR | CÓDIGO DE PLANO: 11 |
| CANTIDAD: 1 | | | |

| Clase de tolerancia | TOLERANCIAS DE RECTITUD Y PLANITUD Se toma la longitud más significativa (más larga o Ø) (mm) | | | | | |
|---|---|---|---|---|---|---|
| | Ls1 | 10<L≤3 | 30<L≤10 | 100<L≤30 | 300<L≤100 | 1000<L≤300 |
| | 0 | 0 | 0 | 0 | 0 | 0 |
| H | 0,02 | 0,05 | 0,1 | 0,2 | 0,3 | 0,4 |
| K | 0,05 | 0,1 | 0,2 | 0,4 | 0,6 | 0,8 |
| L | 0,1 | 0,2 | 0,4 | 0,8 | 1,2 | 1,6 |