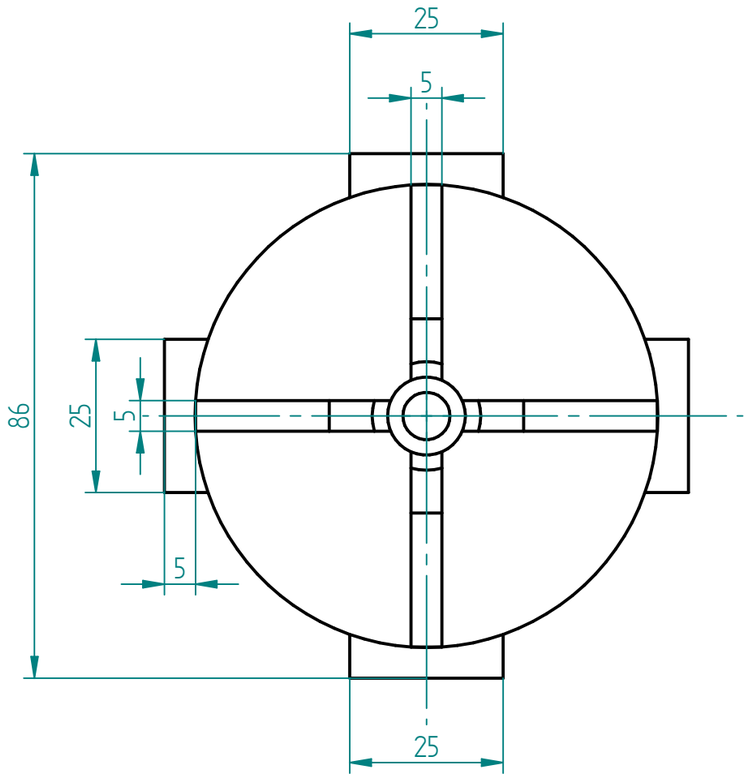

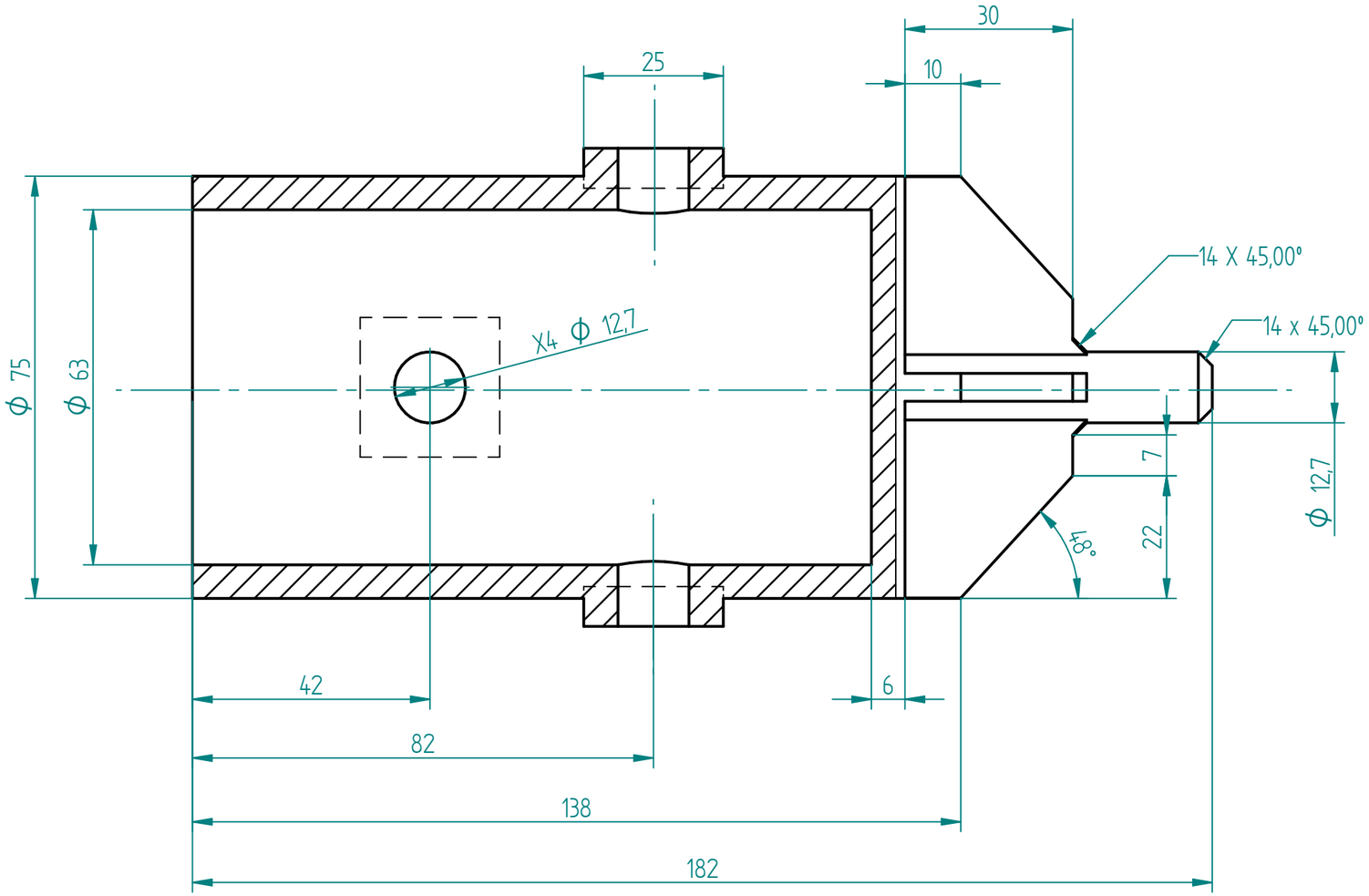

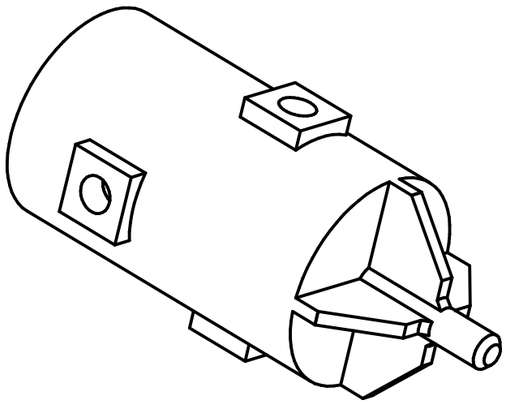

E: 1 : 2

SOLID EDGE ACADEMIC COPY

Fundación Universidad de América

Facultada de ingenería
Ingenería mecánica

Diseño de un sistema de dosificación volumétrica para jabón en polvo

Título: Acople motor – eje mezclador		
Dibujado: David Ortiz y Cristian Zambrano	Revisó: Alejandro Torres Blanco	
Material: Acero inoxidable 304	A3	Cotas en milimetros
Fecha: 2017/01/27	Escala 1 : 1	Plano 19 de 36